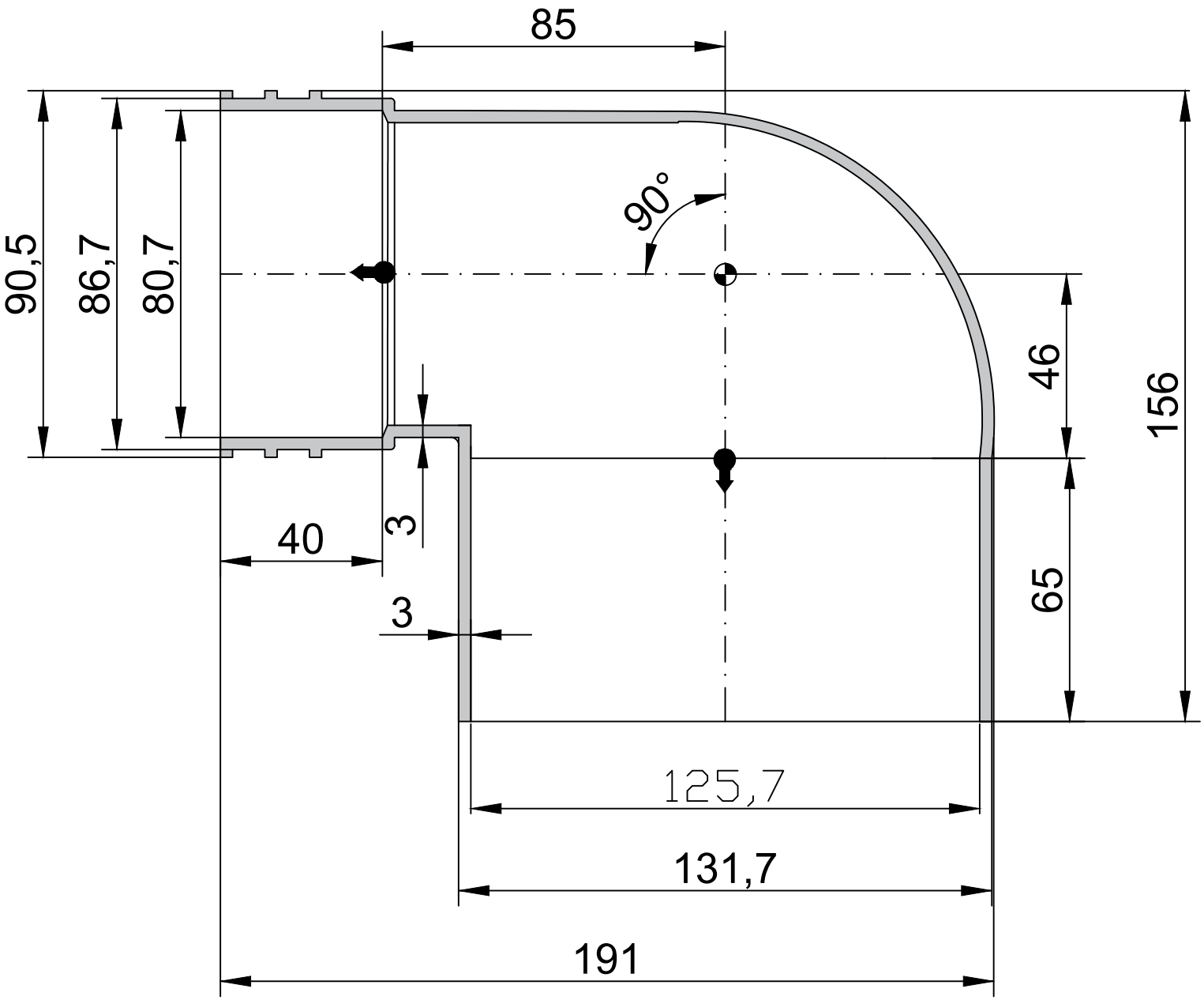
85
90,5
86,7
80,7
90°
46
156
3
40
3
65
125,7
131,7
191