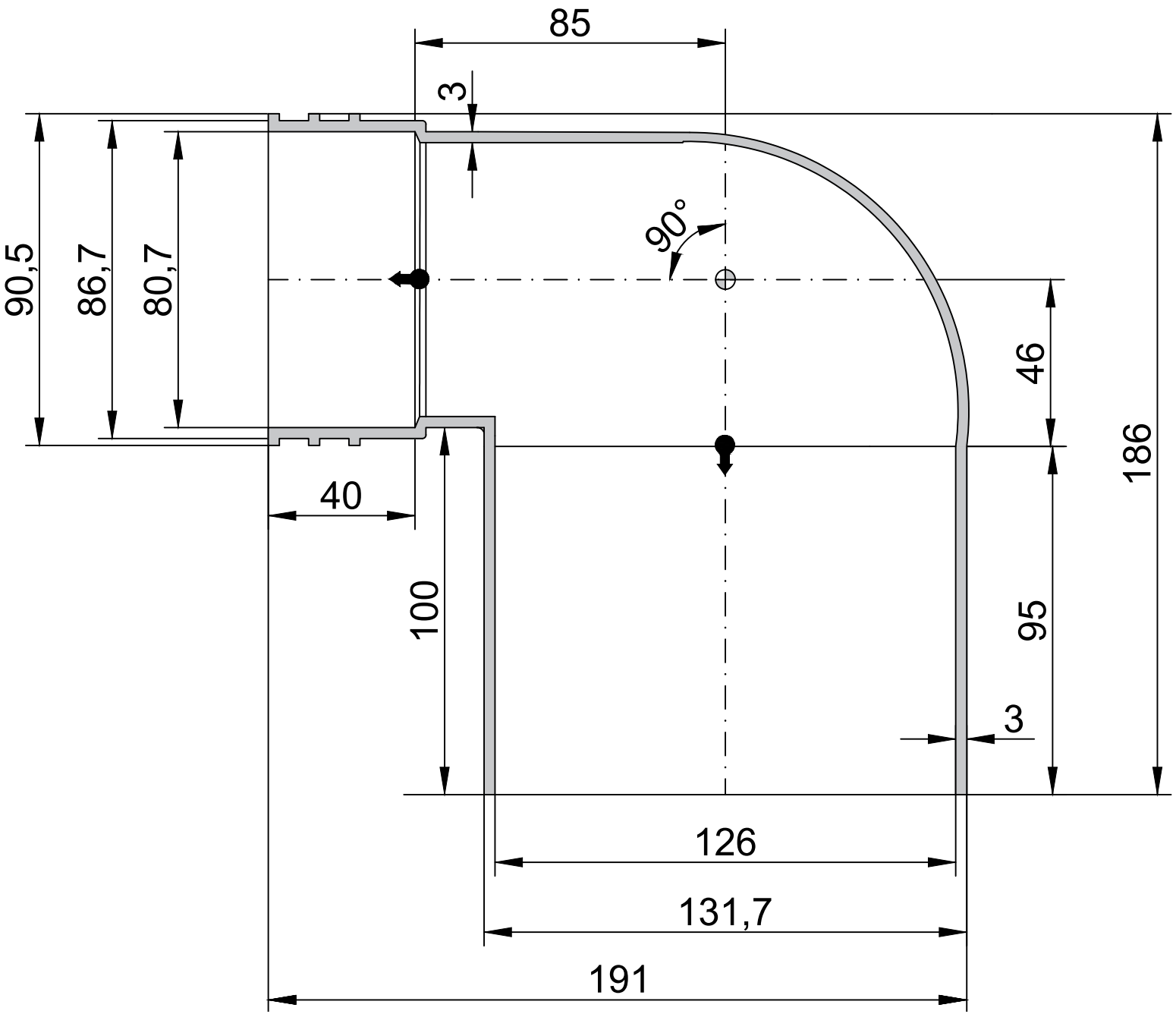
85
3
90,5
86,7
80,7
90°
46
186
40
100
95
3
126
131,7
191